SAHARA SIWAHBIO

SAHARA SIWAHBIO

Sahara présente la nouvelle Siwah bioclimatique, au design moderne et épuré, qui permet de profiter du plein air toute l'année. Siwah bioclimatique est capable de réguler le microclimat créé sous la pergola grâce à un système motorisé qui module l'angle d'ouverture de ses lames, pour une ventilation naturelle, avec une consommation d'énergie minimale. Idéale pour une utilisation dans le cadre résidentiel ou de l'hôtellerie.

La pergola bioclimatique Siwah est compatible avec des fermetures comme le store vertical Qatif Lite ou les systèmes de vitrage, qui permettent de créer un espace complètement abrité sans renoncer pour autant au bien être offert par les espaces extérieurs de type jardin ou terrasse.

Motorisée et dotée d'éclairage led, domotique, capteurs de pluie et fermetures, la pergola bioclimatique Siwah a toutes les chances de devenir l'atout charme de votre espace en plein air.

USINAGE CNC

Technologie de fabrication utilisant la commande numérique par ordinateur. Un maximum de qualité et de résistance.

LASTING QUALITY
UNALTERED ALUMINIUM

RÉSISTANTE À L'EAU ET AU VENT

Son système de fermeture périphérique la rend imperméable, pour un espace étanche et confortable.

STABILITÉ ET SOLIDITÉ

C6

Le produit offre une excellente sécurité, avec une résistance aux rafales de vent de type 6 conformément à la norme UNE 13561 et de degré 11 sur l'échelle de Beaufort.

COMBINAISONS

La peinture utilisée est certifiée QUALICOAT, **Classe 2 (super durable)**.
Couleurs fournies à titre indicatif. Il peut y avoir des différences de nuances en raison du processus d'impression. Consultez votre commercial.

Consultez la gamme
de finitions complète

ACCESSOIRES

Éclairage

Domotique

Capteurs

Fermeture
QATIF

Fermeture
+GLASS

FINITIONS

Blanc

Gris texturé

Noyer rugueux

SIWAHBIO
prestations

- Design toit plat
- Couverture de jusqu'à 48 m² avec trois piliers
- Système d'évacuation d'eau intégré
- Imperméabilité
- Système de fermeture et d'ouverture automatisé
- Contrôle par télécommande et app sur smartphone
- Éclairage périphérique Led néon avec modulation de l'intensité
- Capteurs météo pour la gestion de la fermeture et de l'ouverture automatiques
- Vis non apparentes, situées au niveau du raccord des cadres

SIWAHBIO
caractéristiques techniques

- Résistance au vent Norme UNE 16561
- Résistance à la pluie
- Moteur linéaire 1 800 Nw
- Intensité LED 4 000-4 500 K
- Double moteur à partir de 16 m²
- Alliage en aluminium 6063T6
- Pièces CNC
- Finitions super durables classe 2 Qualicoat

10 ans
DE GARANTIE

La période de garantie de tous les produits Sahara est de 10 ans.

LASTING QUALITY UNALTERED ALUMINIUM · QUALICOAT · AENOR GESTIÓN DE LA CALIDAD · CE

Un maximum de protection
contre les aléas de la météo

Protection contre le vent : elle offre la classification la plus élevée du marché pour la résistance au vent, type 6 selon la norme UNE EN 13561. Protection contre la pluie : grâce à son système de fermeture et d'évacuation de l'eau périphérique qui lui confère une étanchéité à l'épreuve des jours les plus pluvieux. Protection solaire : grâce à son système de fermeture des lames en aluminium, protégez-vous 365 jours par an. Ventilation naturelle : en ouvrant son système de lames, à 45º/105º, vous créez un flux naturel qui fait remonter l'air chaud.

0º

Toit plat
Une fermeture hermétique et un maximum de protection contre le vent, la pluie et le rayonnement solaire.

105º

La position à 105º facilite le flux d'air et permet de moduler le passage de la lumière à travers les lames, selon vos besoins.

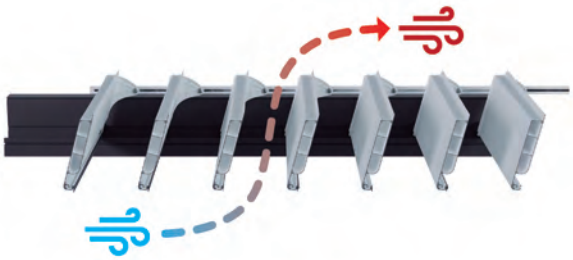

90º

La position de sécurité à 90º de la pergola SIWAH permet à la lumière, à l'air, à la pluie et à la neige de passer, de sorte à éviter les accumulations.

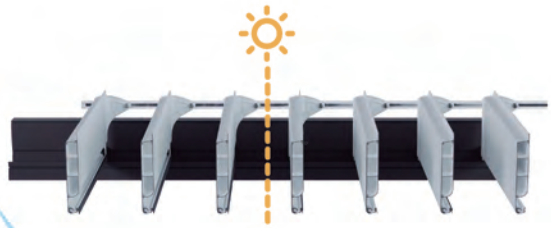

Inclinaison des lames
Une fermeture hermétique et un maximum de protection contre le vent, la pluie et les rayons UV. Choix et personnalisation facile de l'ouverture.

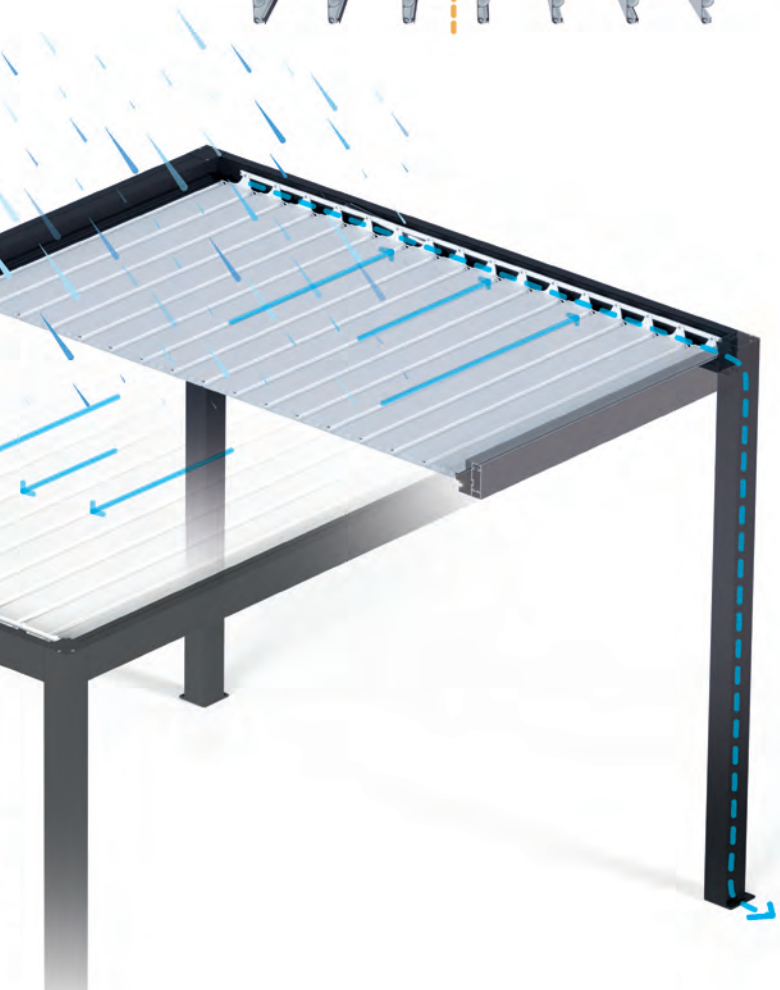

Drainage
fermeture périphérique

Grâce à la fermeture périphérique, la pergola Siwah est conçue pour évacuer l'eau de pluie de manière canalisée.

Jonction entre les lames
La jonction entre les lames confère à notre pergola son étanchéité face à la pluie et réduit le mouvement des lames causé par le vent.

Grande **polyvalence**

Grâce aux nombreuses options d'installation, la pergola bioclimatique Siwah apporte de la valeur au cadre qui l'accueille, de manière totalement personnalisable.

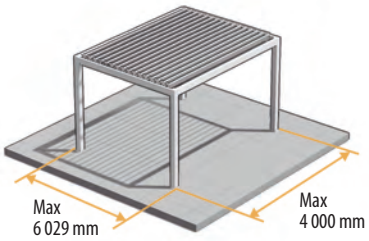

Pergola **AUTOPORTÉE**

Pas besoin d'habitation à proximité, c'est la meilleure solution pour créer un espace totalement nouveau.

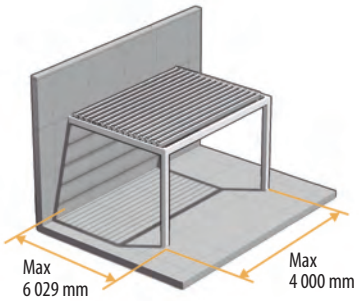

Adosée à **MUR-SOL**

Adossée à un mur et reposant sur ses piliers, elle est idéale pour agrandir ou créer un nouvel espace à proximité d'une habitation.

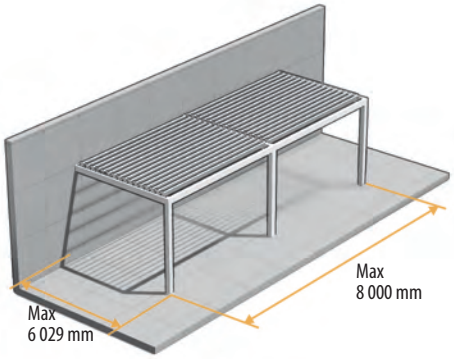

Installation **MUR-DOUBLE**

Grâce à la création d'éléments intermédiaires permettant de joindre deux pergolas, Siwah offre une surface de couverture illimitée.

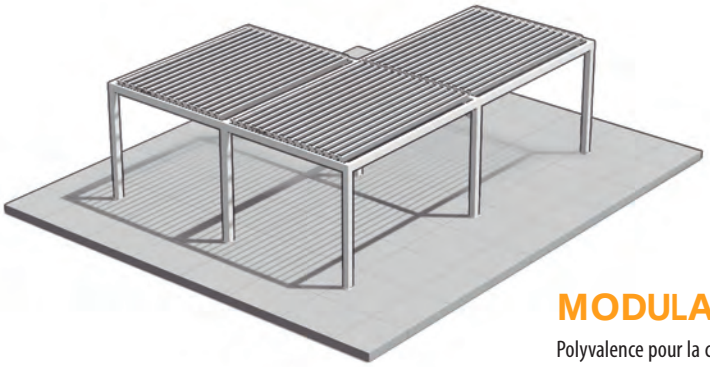

MODULARITÉ

Polyvalence pour la création d'un espace unique. Siwah permet de moduler plusieurs pergolas pour en créer une seule.

Orientation des **LAMES**

Conçu pour personnaliser l'orientation en fonction de l'installation.
Par défaut, la lame est placée parallèlement à la ligne/au mur.

Information sur la **structure**

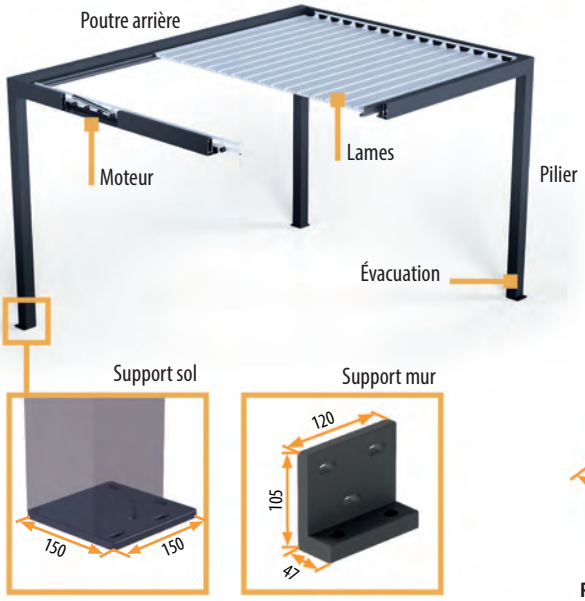

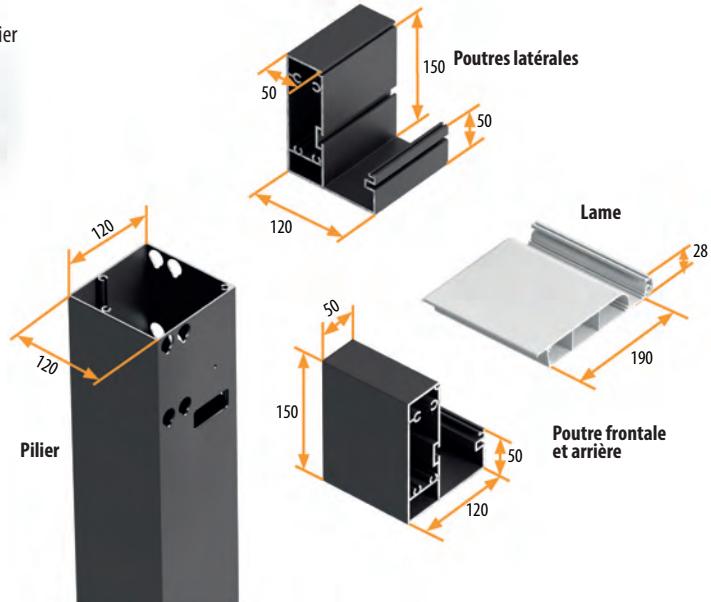

ACCESSOIRES

Éclairage

Éclairage périphérique Led néon avec modulation de l'intensité.

Fermeture QATIF

Option de fermeture latérale avec les stores verticaux Qatif Lite. Existe en plusieurs types de toile, transparente, opaque, moustiquaire, imperméable, etc.

Fermeture +GLASS

Option d'installation de rideau de verre. Isolant qui conserve toute la luminosité.

SAHARA

NEW
GENERATION
AWNINGS
&PERGOLAS

WARRANTY
10
YEARS

LASTING QUALITY
UNALTERED ALUMINIUM
QUALICOAT
AENOR
GESTIÓN DE LA CALIDAD
ISO 9001
CE