SAHARA SIWAHBIO

SAHARA SIWAHBIO

A Sahara apresenta a nova Siwah Bioclimática: uma pérgula com design moderno e minimalista que permite desfrutar do ar livre em qualquer época do ano. Graças ao seu sistema motorizado que permite regular o grau de abertura das lâminas, a Siwah Bioclimática permite regular o microclima do seu espaço, dotando-o de uma ventilação natural, com um consumo mínimo de energia. Ideal para uso residencial e HORECA (hotéis, restaurantes e cafés).

A Siwah Bioclimática é compatível com sistemas de fecho como o toldo vertical Qatif Lite ou o sistema envidraçado, que permitem obter um espaço totalmente protegido mas sem se privar do prazer de desfrutar de um espaço exterior, como jardins e terraços.

Equipada com motor elétrico, iluminação LED, domótica, sensores de chuva e sistemas de fecho, a pérgula Siwah Bioclimática pode converter-se no elemento principal do seu espaço ao ar livre.

MAQUINAGEM CNC

Tecnologia de produção através de máquinas de controlo numérico computorizado. Qualidade e resistência máximas.

LASTING QUALITY
UNALTERED ALUMINIUM

RESISTENTE À ÁGUA E AO VENTO

O seu sistema de selagem perimetral torna-a impermeável, proporcionando um espaço estanque e confortável.

ESTABILIDADE E SOLIDEZ

C6

O produto proporciona segurança acrescida, possuindo certificação de resistência à carga devida ao vento de classe 6, de acordo com a norma UNE 13561, e certificação de classe 11 na escala Beaufort.

COMBINAÇÕES

A tinta utilizada possui certificação QUALICOAT, **Classe 2 (muito longa duração).**
Cores meramente orientativas; pode haver alguma diferença na tonalidade devido ao processo de impressão. Consulte o seu agente comercial.

Consulte a gama completa
de acabamentos

COMPLEMENTOS

Iluminação

Domótica

Sensores

Sist. de fecho
QATIF

Sist. de fecho
+GLASS

ACABAMENTOS

Branco

Cinzento texturizado

Embero rugoso

SIWAHBIO
prestações

- Design de teto plano
- Cobertura até 48 m² com três postes
- Sistema de drenagem de água integrado
- Impermeabilidade
- Sistema de fecho e apertura automatizado
- Controlo por controlo remoto e aplicação no smartphone
- Iluminação perimetral Led Néon com regulação da intensidade
- Sensores meteorológicos para gestão de fecho e abertura automáticos
- Parafusos ocultos na união de perfis

SIWAHBIO
características técnicas

- Resistência ao vento Norma UNE 16561
- Resistência à chuva
- Motor linear de 1800 Nw
- Intensidade LED 4000-4500 K
- Duplo motor a partir de 16 m²
- Liga de alumínio 6063T6
- Peças CNC
- Acabamentos de muito longa duração, Classe 2, Qualicoat

10 anos
DE GARANTIA

A Sahara garante todos os seus produtos durante um período de 10 anos.

LASTING QUALITY UNALTERED ALUMINIUM

QUALICOAT

AENOR GESTIÓN DE LA CALIDAD ISO 9001

CE

Proteção máxima
do ambiente

Proteção contra o vento: possui a classificação máxima de resistência ao vento do mercado, Classe 6, de acordo com a norma UNE EN 13561. Proteção contra a chuva: o seu sistema de fecho e drenagem de água perimetral proporciona-lhe impermeabilidade contra as intempéries.

Proteção solar: o seu sistema de fecho de lâminas em alumínio protege-o 365 dias por ano. Ventilação natural: quando abrimos o seu sistema de lâminas, a 45º/105º, criamos um fluxo natural que move o ar quente para cima.

0º

Teto plano
Proteção máxima e selagem contra o vento, a chuva e a radiação solar.

105º

A posição a 105º facilita a circulação de ar e a regulação da passagem da luz através das lâminas, de acordo com as necessidades.

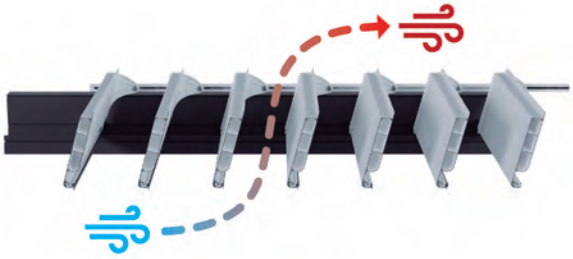

90º

Na posição a 90º ou de segurança, a pérgula SIWAH permite a passagem da luz, ar, chuva e neve, evitando a sua acumulação.

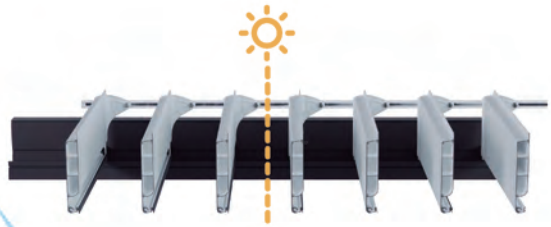

Inclinação da lâmina
Proteção máxima e selagem contra o vento, a chuva e os raios UV. Possibilidade de escolher e personalizar facilmente a abertura pretendida.

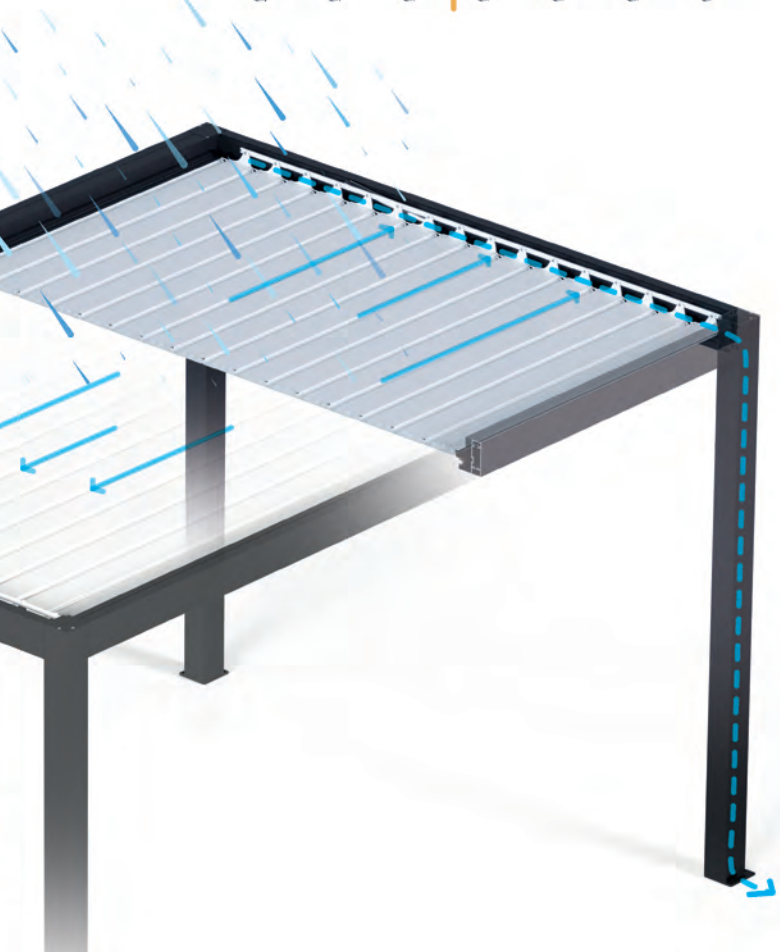

Drenagem
selagem perimetral

Graças à selagem perimetral, a pérgula Siwah foi concebida de modo a evacuar a água da chuva de forma canalizada.

Selagem entre lâminas
Graças à selagem entre lâminas, a nossa pérgula proporciona impermeabilidade em caso de chuva e reduz o movimento entre lâminas em caso de vento.

Adaptação
máxima

Graças às múltiplas opções de instalação, la pérgula bioclimática Siwah acrescentará valor ao local de instalação, de uma forma totalmente personalizável.

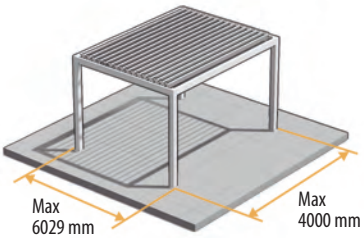

Pérgula
AUTOPORTANTE

Sem necessidade de dispor de uma construção próxima, é a melhor opção para criar um novo espaço.

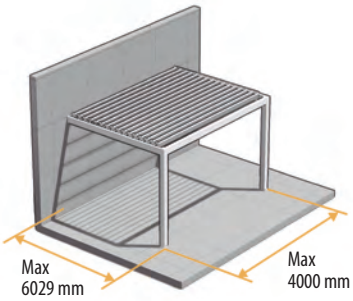

Instalação
PAREDE-PAVIMENTO

Encostada a uma parede e apoiada nos seus postes, é ideal quando se pretende ampliar ou criar um novo espaço perto de um edifício.

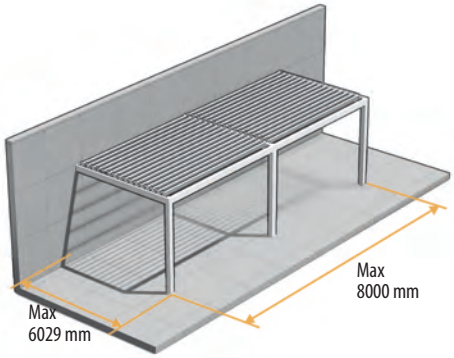

Instalação
PAREDE-DUPLA

Graças à criação de elementos intermédios para permitir a união de duas pérgulas, a Siwah não tem limitações em termos de metros de cobertura.

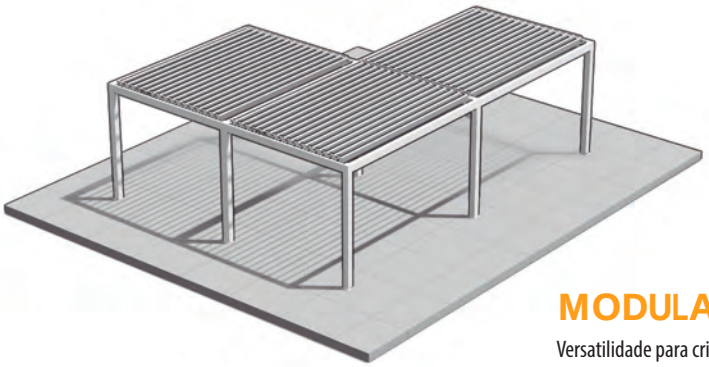

MODULARIDADE

Versatilidade para criar um espaço único. A Siwah permite a modularidade de várias pérgulas para criar apenas uma.

Orientação
LÂMINAS

Pensado para personalizar a orientação, de acordo com a sua instalação. Por defeito, a lâmina é colocada em paralelo à linha/parede.

Informação **estrutural**

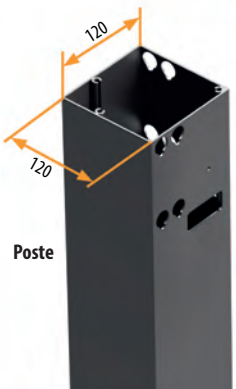

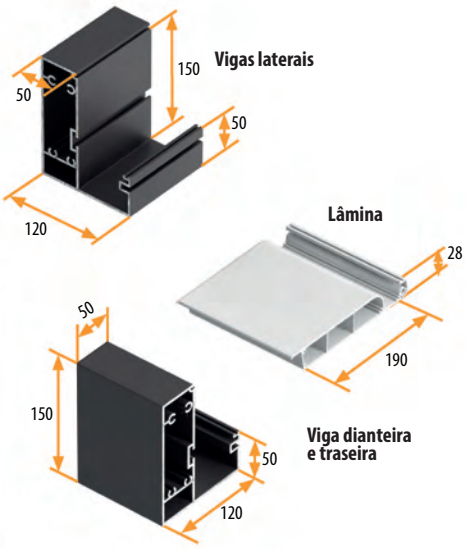

COMPLEMENTOS

Iluminação

Iluminação perimetral Led Néon com regulação da intensidade.

Sistema de fecho QATIF

Opção de fecho lateral com os toldos verticais Qatif Lite. Disponível em vários tipos de tecido: transparentes, opacos, rede mosquiteira, impermeáveis, etc.

Sistema de fecho +GLASS

Opção de instalação de cortina de vidro. Isolante; conserva toda a luminosidade.

SAHARA

NEW
GENERATION
AWNINGS
&PERGOLAS

WARRANTY
10
YEARS

LASTING QUALITY
UNALTERED ALUMINIUM
QUALICDAT
AENOR
GESTIÓN DE LA CALIDAD
ISO 9001
ER - 1317/2001
CE